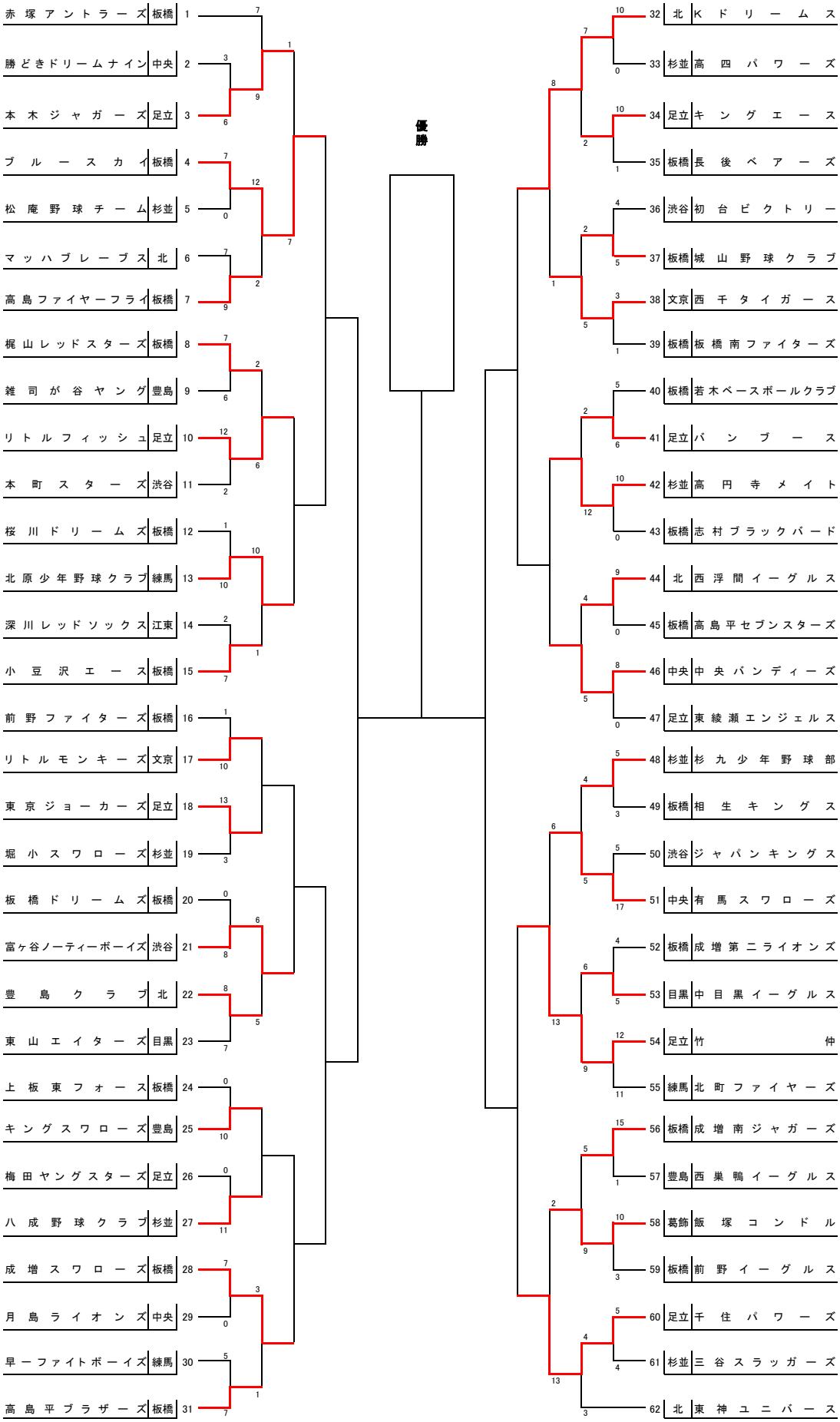2024年度　第42回　秋季　東京都城北少年野球大会